Pilot Safety Stats and Facts

FACTS

1. The FAA outlines risks of flying with a checklist, which stands for: PAVE

- **P-** Pilot **A-** Aircraft **V-** environment **E-** External Pressures
  - Pilot risks include physical and emotional health, fatigue, medication, and stress. Pilots can use an addition checklist that the FAA calls the IM SAFE checklist to analyze their own personal risk. The IM SAFE checklist includes illness, medication, stress, alcohol, fatigue, and emotion.
  - Aircraft risks include things like the condition of the airplane, its payload and expected performance under certain conditions (passengers, fuel, etc.) Pilot currency requirements are also included among aircraft risks.
  - Environmental risks are weather conditions, terrain, airports, and airspace, as well as day and night differences.
  - External pressures can come from a pilot's personal life, but also from others at work or school, including a boss or demanding instructor. Sometimes pilots feel unnecessary pressure to get to a destination no matter what – called "get-there-it is" by the FAA.

STATS

Here are some informative statistics concerning airplane accidents:

- Nearly 80% of all plane crashes happen in the first 3 minutes after takeoff and the last 8 minutes of the plane's

descent.
- An airplane passenger has a 1 in 29.4 million chance of being killed while on that flight. This suggests that planes are, in fact, incredibly safe.
- Pilot error is the leading cause of all fatal airplane accidents as it is the cause of 54% of them.
- There were 40 accidents involving large commercial passenger planes in 2020, five of which were fatal, resulting in 299 deaths.
- Forty-three per cent of all airplane accidents were related to the safety condition of the runway.
- One hundred and forty-seven passengers sustained an injury caused by turbulence.
- According to a recent study of the issue, an estimated 4,500 people are injured every year because of falling luggage on airplanes. These bags fall out of overhead luggage bins because they shift during a flight into dangerous positions, or because overhead bins are loaded beyond their capacity.

Pilot Safety Stats and Facts – Spanish

HECHOS

1. La FAA describe los riesgos de volar con una lista de comprobación, que significa: PAVE

- **P- Piloto A- Aeronave V- Entorno E- Presiones Externas**
    - Los riesgos del piloto incluyen la salud física y emocional, la fatiga, la medicación y el estrés. Los pilotos pueden utilizar una lista de comprobación adicional que la FAA denomina lista de comprobación IM SAFE para analizar su propio riesgo personal. La lista

de comprobación IM SAFE incluye enfermedad, medicación, estrés, alcohol, fatiga y emociones.

- Los riesgos de la aeronave incluyen aspectos como el estado de la aeronave, su carga útil y el rendimiento esperado en determinadas condiciones (pasajeros, combustible, etc.) Los requisitos de la divisa del piloto también se incluyen entre los riesgos de la aeronave.
- Los riesgos medioambientales son las condiciones meteorológicas, el terreno, los aeropuertos y el espacio aéreo, así como las diferencias entre el día y la noche.
- Las presiones externas pueden provenir de la vida personal del piloto, pero también de otras personas en el trabajo o en la escuela, incluido un jefe o un instructor exigente. A veces los pilotos sienten una presión innecesaria para llegar a un destino pase lo que pase, lo que la FAA denomina “llegar a tiempo”.

ESTADÍSTICAS

He aquí algunas estadísticas informativas sobre los accidentes aéreos:

- Casi el 80% de todos los accidentes de avión ocurren en los 3 primeros minutos después del despegue y en los 8 últimos minutos del descenso del avión.
- Un pasajero de avión tiene una probabilidad de 1 entre 29,4 millones de morir durante ese vuelo. Esto sugiere que los aviones son, de hecho, increíblemente seguros.
- El error del piloto es la principal causa de todos los accidentes aéreos mortales, ya que es la causa del 54% de ellos.
- En 2020 se produjeron 40 accidentes de grandes aviones comerciales de pasajeros, cinco de los cuales fueron mortales, con el resultado de 299 muertes.
- El 43% de todos los accidentes aéreos estuvieron relacionados con el estado de seguridad de la pista.
- Ciento cuarenta y siete pasajeros sufrieron lesiones

causadas por turbulencias.

- Según un estudio reciente sobre el tema, se calcula que 4.500 personas resultan heridas cada año por la caída del equipaje en los aviones. Estas maletas se caen de los compartimentos superiores porque se desplazan durante el vuelo a posiciones peligrosas, o porque los compartimentos superiores están cargados por encima de su capacidad.

Plumbing Safety Fatality File

One man is dead following an explosion at a construction site on the premises of a Boynton Beach condominium. Reports detail that the victim in the incident, John Thomas Dillon IV, was working in a large hole in the ground when the explosion occurred this past Friday.

Working with heavy machinery or in a skilled trade such as plumbing, construction, or electrical is inherently dangerous for even the most experienced workers.

Mr. Dillion was working with a plumbing team to clear a pipe blockage. Reports have surfaced that it was an exploding air bag that killed Mr. Dillon. Air bags are devices are that used to plug a pipe so that the pipe can be worked on, repaired, patched, or replaced.

Air bags are under pressure, so when they do fail, it can result in an extremely dangerous explosion, shattering pipes creating projectiles out of nearby objects. Mr. Dillon was killed by either the explosion itself, or by debris that became projected by the force of the explosion.

As to whatever may have caused the air bag to fail, it could be any number of factors. The air bag may have been deficient, or there may have been a mistake in properly deploying the device.

Plumbing Safety Fatality File – Spanish

Un hombre ha muerto tras una explosión en una obra de construcción en las instalaciones de un condominio de Boynton Beach. Los informes detallan que la víctima del incidente, John Thomas Dillon IV, estaba trabajando en un gran agujero en el suelo cuando se produjo la explosión el pasado viernes.

Trabajar con maquinaria pesada o en un oficio especializado como plomería, construcción o electricidad es intrínsecamente peligroso incluso para los trabajadores más experimentados.

El Sr. Dillion trabajaba con un equipo de plomeros para desatascar una tubería. Se ha informado de que fue la explosión de un airbag lo que mató al Sr. Dillon. Las bolsas de aire son dispositivos que se utilizan para taponar una tubería y poder trabajar en ella, repararla, parcharla o sustituirla.

Las bolsas de aire están sometidas a presión, por lo que cuando fallan pueden provocar una explosión extremadamente peligrosa, haciendo añicos las tuberías y creando proyectiles en los objetos cercanos. El Sr. Dillon murió por la propia explosión o por los escombros que salieron proyectados por la fuerza de la explosión.

En cuanto a la causa del fallo del airbag, puede deberse a varios factores. El airbag puede haber sido deficiente, o puede haber habido un error al desplegar correctamente el dispositivo.

Pilot Safety Fatality File

Pilot error, overloading caused Michigan crash that killed 5

DEWITT TOWNSHIP, Mich. (AP) — Federal investigators blame pilot error and an overloaded aircraft for a 2019 plane crash near a Michigan airport that killed five Indiana men and seriously injured a sixth person aboard.

The National Transportation Safety Board said in its final report on the Oct. 3, 2019, crash that the pilot failed to maintain airspeed during his final approach to the Capital Region International Airport, near Lansing.

The report, issued Wednesday, said that at the time of the crash the single-engine Socata TBM 700 had slowed to just 74 knots, below the manufacturer's specified approach speed of 85 knots.

Investigators also said the plane was more than 200 pounds (91 kilograms) overweight and its load was too far back in the aircraft, contributing to it being difficult to control.

"The altitude and airspeed trends during the final moments of the flight were consistent with the airplane entering an aerodynamic stall at a low altitude," according to the NTSB's report.

The pilot Joel Stewart Beavins, 48, and Timothy Joe Clark, 67, both of Franklin, Indiana; John Thomas Lowe, 51, of Greenwood, Indiana; Neil Alan Sego, 46, of Trafalgar, Indiana; and Zechariah Eugene Bennett, 27, of Plainfield, Indiana.

A sixth passenger, Aaron Levi Blackford, 42, of Frankton, Indiana, survived the crash but suffered severe injuries.

The plane had departed from Indy South Greenwood Airport near Indianapolis. It crashed in an open grass field about 0.3 miles (0.48 kilometers) from the Lansing-area airport.

Four of the six passengers were headed to work as contractors for the Lansing Board of Water & Light's Delta Energy Park, a natural gas-fired power plant that began operating in March, the Lansing State Journal reported.

Pilot Safety Fatality File – Spanish

Error de piloto y sobrecarga causaron accidente en Michigan que mató a 5 personas

DEWITT TOWNSHIP, Michigan (AP) – Investigadores federales culpan a un error del piloto y a un avión sobrecargado por un accidente aéreo en 2019 cerca de un aeropuerto de Michigan que mató a cinco hombres de Indiana e hirió gravemente a una sexta persona a bordo.

La Junta Nacional de Seguridad en el Transporte dijo en su informe final sobre el accidente del 3 de octubre de 2019 que el piloto no mantuvo la velocidad aérea durante su aproximación final al Aeropuerto Internacional de la Región Capital, cerca de Lansing.

El informe, publicado el miércoles, dijo que en el momento del accidente el monomotor Socata TBM 700 había desacelerado a solo 74 nudos, por debajo de la velocidad de aproximación especificada por el fabricante de 85 nudos.

Los investigadores también señalaron que el avión tenía un sobrepeso de más de 91 kilogramos (200 libras) y su carga estaba demasiado atrás en la aeronave, lo que contribuyó a que fuera difícil de controlar.

"Las tendencias de altitud y velocidad aerodinámica durante los

momentos finales del vuelo eran consistentes con que el avión entrara en pérdida aerodinámica a baja altitud", según el informe de la NTSB.

El piloto Joel Stewart Beavins, de 48 años, y Timothy Joe Clark, de 67, ambos de Franklin, Indiana; John Thomas Lowe, de 51, de Greenwood, Indiana; Neil Alan Sego, de 46, de Trafalgar, Indiana; y Zechariah Eugene Bennett, de 27, de Plainfield, Indiana.

Un sexto pasajero, Aaron Levi Blackford, de 42 años, de Frankton, Indiana, sobrevivió al accidente pero sufrió heridas graves.

El avión había despegado del aeropuerto Indy South Greenwood, cerca de Indianápolis. Se estrelló en un campo abierto de hierba a unos 0,48 kilómetros del aeropuerto de la zona de Lansing.

Cuatro de los seis pasajeros se dirigían a trabajar como contratistas del Delta Energy Park de la Junta de Agua y Luz de Lansing, una central eléctrica de gas natural que empezó a funcionar en marzo, informó el Lansing State Journal.

Pilot Safety Infographic – Spanish

La Seguridad de los Pilotos

La profesión de piloto está rodeada de numerosos tópicos. El acercamiento a nuestra profesión no siempre se aborda en base a la realidad sino a una construcción plagada de mitos, estereotipos o leyendas que poco o nada tiene que ver con la responsabilidad y la exigencia de nuestro desempeño profesional.



Lo cierto es que por encima de todo la de piloto es una profesión de servicio a la sociedad en todas sus disciplinas: desde el transporte de pasajeros a la extinción de incendios, pasando por el salvamento marítimo o el rescate en montaña. En todos los vuelos, los pilotos cumplimos una misión por encima de cualquier otra: la gestión de esa operación de forma eficiente y segura.

Eso es lo que la sociedad espera de nosotros. Cada uno de los cientos de miles de pasajeros que a diario se suben a un avión lo hacen tranquilos confiando su seguridad en nuestra formación y profesionalidad. También las personas que esperan el rescate desde un helicóptero o que están pendientes de la evolución de un incendio, todos ellos confían en nuestra gestión eficiente y, sobre todo, segura.

Fuente: https://desdelacabinadevuelo.com

Pilot Safety Infographic

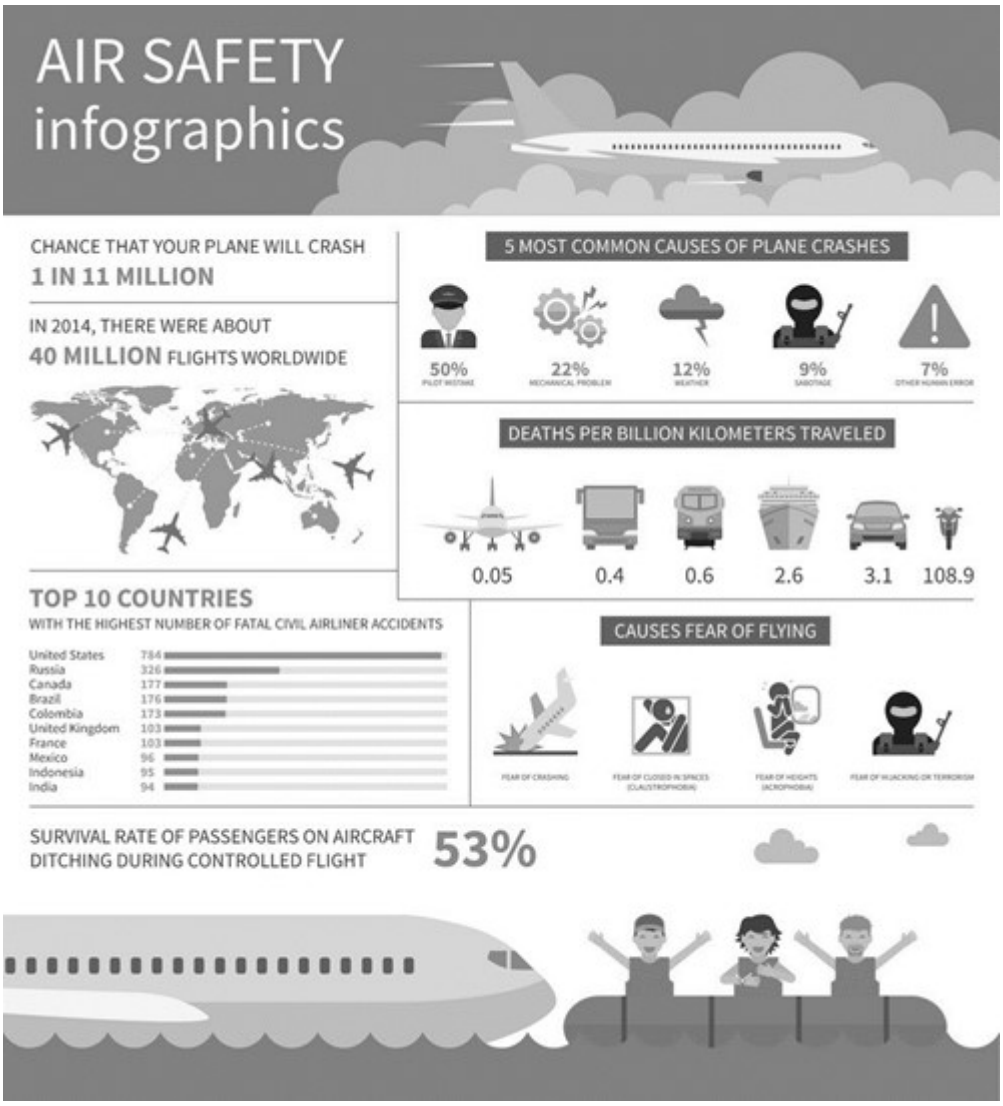

Source: https://www.vectorstock.com

Plumbing Safety Infographic



Source: https://www.fhfurr.com

Power Press Safety Meeting Kit

WHAT'S AT STAKE

A press is a machine that uses pressure to change the shape of a workpiece by rolling, forming, forging, punching, stamping, bending, piercing, drawing, etc. Presses are classified by the work they perform as well as their power source: manual driven, mechanical, hydraulic, or pneumatic.

TYPES OF POWER PRESSES

full revolution (positive clutch) – once activated, it cannot be stopped until the press cycle is completed by lowering and raising of the slide or ram. Presence sensing devices will not work on these machines. Operators must be protected by fixed guards or mechanical interlock guards during the entire operating cycle.

part revolution or friction clutch – can be disengaged at any time before it completes the down stroke. Can be guarded with presence-sensing devices.

WHAT'S THE DANGER

THE MAIN CAUSES OF POWER PRESS ACCIDENTS ARE LACK OF TRAINING, LACK OF EFFECTIVE GUARDING, AND BYPASSING OF GUARDS.

- Untrained operators using complicated and potentially dangerous machinery are a threat to themselves and their coworkers. No employee is to operate a power press without training on safe operating techniques.
- Guards between the operator and the point of operation must be designed to prevent the operator from reaching under the ram during the downward stroke. If guards are not used or not working properly, an accident is likely to occur.
- Unsafe working conditions can be created if an employee attempts to bypass press guards and interlocks or reaches in to clear a part while the press is running.

GREATEST DANGER FOR WORKERS

Employees work with power presses face the greatest danger of injury at the point of operation where the stock is inserted, held and withdrawn by hand. That is why effective machine guarding is crucial for keeping hands, arms or other parts of the body from making contact with dangerous moving parts.

HOW TO PROTECT YOURSELF

GUARDING PREVENTION

Safeguards should be designed so they can’t be easily tampered and removed, don’t create a new hazard, or don’t impede a worker from performing the job. Point-of-operation guards and devices can include light curtains, barrier guards, two-hand controls, and restraints.

Guards should be designed to prevent workpieces or offcuts from being ejected while under pressure and expose operators to a hazard.

Adequate guards must be provided. Some power press injuries are caused by relying on the operator to synchronize the movement of their hand with the operation of the foot pedal.

WHAT WORKERS NEED TO DO TO AVOID POWER PRESS INJURIES

Check the power press at the beginning of each shift, following each new die setup, and when operators change. Make sure all parts, auxiliary equipment, and safeguards are in place, properly adjusted, and in safe operating condition.

At least once per week, conduct a functional performance check to ensure components are operating safely and complete all necessary maintenance or repairs before the press is returned to operations.

TRAINING IS THE MOST IMPORTANT ELEMENT IN ELIMINATING ACCIDENTS

- How to use all press controls.
- Where each safety device is located on the machine and how

to use it correctly.

- How to use tools to remove “stuck work” and how to use swabs, brushes or oil cans to lubricate dies.
- Why, when and how to use personal protective equipment, such as safety glasses, gloves, safety shoes and hearing protection.
- Where to store parts, tools, die sets, bolster plates to prevent falling hazards.
- Where possible pinch points with moving components are located.
- The importance of keeping the work area clean and orderly.
- Not to operate the press until it has been checked and tested prior to production operations.
- How to report problems.

BEST WORKPLACE SAFETY MEASURES WITH POWER PRESSES

- All personnel involved in any aspect of working with a mechanical press need to be made aware of the safety dangers that exist and the proper methods to be used with the machine.
- Safety signs should be posted in the proper areas in all the languages spoken by the workforce. Never post a safety sign on the mechanical press guard.
- All controls and electrical components should be updated following any new legislation.
- It is essential that the light curtains are positioned correctly on the power press.
- Workers must be required to follow all safety procedures of the mechanical press including locking out and returning controls of the mechanical press to their proper settings and configuration.
- Equip presses with properly designed and constructed point-of-operation guards.
- Establish a press maintenance and inspection program and ensuring regular and periodic inspections.
- Develop, implement, train and ensure workers to use safe work practices, power press controls, and safety guards and devices, including lockout/tagout training.

FINAL WORD

Anyone operating or near a mechanical press needs to be aware of the dangers and use their best judgment along with their common sense in all aspects of their work.

Power Press Safety Meeting Kit – Spanish

QUÉ ESTÁ EN RIESGO

Una prensa es una máquina que utiliza la presión para cambiar la forma de una pieza de trabajo mediante laminado, conformado, forjado, punzonado, estampado, doblado, perforación, embutición, etc. Las prensas se clasifican en función del trabajo que realizan y de su fuente de energía: manual, mecánica, hidráulica o neumática.

TIPOS DE PRENSAS MECÁNICAS

De revolución completa (embrague positivo) – una vez activada, no puede detenerse hasta que se complete el ciclo de prensado bajando y subiendo la corredera o el pistón. Los dispositivos de detección de presencia no funcionarán en estas máquinas. Los operarios deben estar protegidos por resguardos fijos o resguardos de enclavamiento mecánico durante todo el ciclo de funcionamiento.

Embrague de revolución parcial o de fricción – puede desembragarse en cualquier momento antes de completar la carrera descendente. Puede protegerse con dispositivos detectores de presencia.

CUÁL ES EL PELIGRO

LAS PRINCIPALES CAUSAS DE ACCIDENTES EN PRENSAS MECÁNICAS SON LA FALTA DE CAPACITACIÓN, LA FALTA DE PROTECCIONES EFICACES Y LA OMISIÓN DE LAS PROTECCIONES.

- Los operarios sin experiencia que utilizan maquinaria complicada y potencialmente peligrosa son una amenaza para sí mismos y para sus compañeros. Ningún empleado debe utilizar una prensa mecánica sin haber recibido capacitación sobre técnicas de funcionamiento seguras.
- Los protectores entre el operador y el punto de la operación se deben diseñar para evitar que el operador alcance debajo del espolón durante el movimiento descendente. Si las protecciones no se utilizan o no funcionan correctamente, es probable que se produzca un accidente.
- Las condiciones de trabajo inseguras pueden ser creadas si un empleado intenta saltar los protectores y los interbloqueos de la prensa o alcanza adentro para despejar una pieza mientras que la prensa está funcionando.

MAYOR PELIGRO PARA LOS TRABAJADORES

Los empleados que trabajan con prensas mecánicas se enfrentan al mayor peligro de lesiones en el punto de operación donde se inserta, sujeta y retira el material a mano. Por ello, una protección eficaz de la máquina es crucial para evitar que las manos, los brazos u otras partes del cuerpo entren en contacto con piezas móviles peligrosas.

COMO PROTEGERSE

PREVENCIÓN DE RIESGOS LABORALES

Las protecciones deben diseñarse de modo que no puedan manipularse ni retirarse fácilmente, no creen un nuevo peligro o no impidan al trabajador realizar su trabajo. Las protecciones y dispositivos en el punto de operación pueden incluir cortinas de luz, barreras de protección, mandos a dos manos y dispositivos de retención.

Los resguardos deben estar diseñados para evitar que las piezas de trabajo o los recortes salgan despedidos mientras están bajo presión y expongan a los operarios a un peligro.
Deben proporcionarse guardas adecuadas. Algunas lesiones causadas por prensas mecánicas se deben a que el operario debe sincronizar el movimiento de su mano con el accionamiento del pedal.

LO QUE DEBEN HACER LOS TRABAJADORES PARA EVITAR LESIONES CON LA PRENSA MECÁNICA

Compruebe la prensa de la energía al principio de cada cambio, siguiendo cada nueva disposición del dado, y cuando los operadores cambian. Cerciórese de que todas las piezas, equipo auxiliar, y salvaguardias estén en lugar, ajustado correctamente, y en condiciones de funcionamiento seguras.
Por lo menos una vez por semana, conduzca un cheque funcional del funcionamiento para asegurarse de que los componentes están funcionando con seguridad y terminan todo el mantenimiento o reparaciones necesario antes de que la prensa se vuelva a las operaciones.

LA CAPACITACIÓN ES EL ELEMENTO MÁS IMPORTANTE PARA ELIMINAR ACCIDENTES

- Cómo utilizar todos los controles de la prensa.
- Dónde se encuentra cada dispositivo de seguridad en la máquina y cómo utilizarlo correctamente.
- Cómo utilizar las herramientas para eliminar el “trabajo atascado” y cómo utilizar hisopos, cepillos o latas de aceite para lubricar los troqueles.
- Por qué, cuándo y cómo utilizar los equipos de protección individual, como gafas de seguridad, guantes, calzado de seguridad y protección auditiva.
- Dónde almacenar piezas, herramientas, portamatrices y placas de refuerzo para evitar riesgos de caída.
- Dónde se localizan los posibles puntos de pellizco con componentes móviles.
- La importancia de mantener el área de trabajo limpia y ordenada.
- No hacer funcionar la prensa hasta que haya sido revisada y

probada antes de las operaciones de producción.
- Cómo informar de los problemas.

MEJORES MEDIDAS DE SEGURIDAD EN EL LUGAR DE TRABAJO CON PRENSAS MECÁNICAS

- Todo el personal implicado en cualquier aspecto del trabajo con una prensa mecánica necesita ser hecho consciente de los peligros de seguridad que existen y de los métodos apropiados que se deben utilizar con la máquina.
- Las señales de seguridad se deben fijar en las áreas apropiadas en todos los idiomas hablados por la mano de obra. Nunca coloque una señal de seguridad en la protección mecánica de la prensa.
- Todos los controles y componentes eléctricos deben actualizarse de acuerdo con la nueva legislación.
- Es esencial que las cortinas de luz estén colocadas correctamente en la prensa mecánica.
- Debe exigirse a los trabajadores que sigan todos los procedimientos de seguridad de la prensa mecánica, incluido el bloqueo y el retorno de los controles de la prensa mecánica a sus ajustes y configuración adecuados.
- Equipe las prensas con guardas de punto de operación diseñadas y construidas correctamente.
- Establecer un programa de mantenimiento e inspección de la prensa y garantizar inspecciones regulares y periódicas.
- Desarrolle, implemente, capacite y asegúrese de que los trabajadores utilicen prácticas de trabajo seguras, controles de prensas mecánicas y guardas y dispositivos de seguridad, incluida la capacitación en bloqueo/etiquetado.

CONCLUSIÓN

Toda persona que trabaje con una prensa mecánica o cerca de ella debe ser consciente de los peligros y utilizar su sentido común y su buen juicio en todos los aspectos de su trabajo.

Power Tool Safety Meeting Kit – Spanish

QUÉ ESTÁ EN RIESGO

Las herramientas eléctricas realizan el trabajo con eficacia y reduciendo el esfuerzo. Pero la potencia conlleva responsabilidad. Las herramientas eléctricas pueden causar lesiones e incluso la muerte si no se utilizan correctamente.

CUÁL ES EL PELIGRO

PELIGROS/RIESGOS DE LAS HERRAMIENTAS ELÉCTRICAS

Las herramientas eléctricas agilizan el trabajo y requieren menos esfuerzo físico por parte del usuario. Sin embargo, estas ventajas también conllevan riesgos. Las herramientas eléctricas son potentes y, cuando se producen accidentes, pueden causar lesiones graves. Sólo los trabajadores capacitados deben utilizar herramientas eléctricas en el trabajo. La capacitación debe incluir la revisión del manual de instrucciones, cómo inspeccionar las herramientas antes de cada uso y seguir el programa de mantenimiento del fabricante.

Los siguientes peligros están asociados a diferentes categorías de herramientas eléctricas:

- Las herramientas eléctricas presentan el riesgo de quemaduras y descargas eléctricas (incluso una corriente eléctrica relativamente pequeña puede provocar la muerte, y las descargas en altura pueden provocar caídas).
- Las herramientas de disco abrasivo pueden lanzar fragmentos que lesionen los ojos, la cara y otras partes del cuerpo.
- Las herramientas neumáticas entrañan varios riesgos, como el

lanzamiento de fragmentos, el golpe con un accesorio o una fijación.
- Las herramientas hidráulicas, cuando se superan sus límites de carga recomendados, pueden provocar un desplome de la carga.
- Las herramientas de combustible líquido suelen funcionar con gasolina, que puede arder, explotar y desprender humos peligrosos
- Las herramientas accionadas por pólvora son similares a una pistola cargada y presentan los mismos riesgos, incluidas lesiones por penetración, rebote y explosión, así como daños auditivos.

Riesgos medioambientales: polvo, humos, gases, agua, luz y otras restricciones.

- ¿Es seguro el entorno para el uso de la herramienta?
- ¿Se requieren comprobaciones adicionales?
- ¿Está la herramienta protegida contra cualquier peligro?
- ¿Es el entorno adecuado para el usuario de la herramienta?

Riesgos específicos de los trabajadores

- Choque eléctrico
- Cortes y amputaciones
- Lesiones oculares
- Amputaciones
- Riesgos de tropiezo y caída
- Heridas punzantes

COMO PROTEGERSE

PRECAUCIONES GENERALES PARA QUE LOS TRABAJADORES EVITEN LOS PELIGROS DERIVADOS DEL USO DE HERRAMIENTAS ELÉCTRICAS

- No transporte nunca una herramienta por el cable o la manguera.
- No tire nunca del cable ni de la manguera para desconectarlos del receptáculo.
- Mantenga los cables y mangueras alejados del calor, aceite y

bordes afilados.

- Desconecte las herramientas cuando no las utilice, antes de revisarlas y limpiarlas.
- Mantenga a todas las personas ajenas al trabajo a una distancia de seguridad de la zona de trabajo.
- Asegure el trabajo con abrazaderas o un tornillo de banco, liberando ambas manos para manejar la herramienta.
- Evite el arranque accidental. No mantenga los dedos en el botón del interruptor mientras lleva una herramienta enchufada.
- Mantenga las herramientas con cuidado; manténgalas afiladas y limpias para obtener el mejor rendimiento.
- Siga las instrucciones del manual del usuario para lubricar y cambiar los accesorios.
- Asegúrese de mantener una buena postura y un buen equilibrio cuando utilice herramientas eléctricas.
- Lleve ropa adecuada para cada tarea. La ropa suelta, las corbatas o las joyas pueden quedar atrapadas en las piezas móviles.
- Retire del uso todas las herramientas eléctricas portátiles dañadas y etiquételas: “No utilizar”.

EPP – ÚLTIMA LÍNEA DE DEFENSA

La ropa de protección personal necesaria para utilizar herramientas eléctricas incluye:

- Gafas de seguridad y/o protectores faciales para proteger los ojos y la cara de los residuos que puedan salir despedidos.
- Gafas para proteger los ojos de las salpicaduras de líquidos.
- Protección auditiva para minimizar la exposición a herramientas ruidosas.
- Un respirador para protegerse de la inhalación de humos y partículas.
- Guantes ajustados.
- Guantes antivibración para evitar que las herramientas vibren y dañen los tejidos.

- Calzado de seguridad para proteger los pies de la caída de materiales y herramientas.

BUENOS HÁBITOS DE TRABAJO, LIMPIEZA Y SEGURIDAD EN EL USO DE HERRAMIENTAS ELÉCTRICAS

- Utilice la herramienta adecuada para cada trabajo.
- Mantenga la zona de trabajo limpia, organizada y bien iluminada.
- Manténgase alerta cuando utilice herramientas eléctricas.
- Sea consciente de dónde coloca las manos en todo momento y manténgalas alejadas de las piezas móviles.
- Recójase el pelo, lleve ropa ajustada y quítese las joyas que puedan engancharse en las herramientas.
- Sujete, asegure y apoye los materiales de trabajo en una superficie sólida.
- No sujete los materiales con la mano o contra el cuerpo mientras trabaja con ellos.
- Deje que las herramientas se enciendan completamente antes de entrar en contacto con el material.
- No toque las piezas de la herramienta hasta que se hayan detenido por completo y estén totalmente frías.
- No fuerce la herramienta contra el material o para realizar el trabajo.

CONCLUSIÓN

El uso de una herramienta eléctrica puede hacer que su trabajo sea más fácil y fluido. Con una buena capacitación, un mantenimiento adecuado y unos hábitos de trabajo seguros, las herramientas eléctricas aumentan la eficacia del trabajo al tiempo que mantienen la seguridad de los trabajadores.

Power Tool Safety Meeting Kit

WHAT’S AT STAKE

Power tools get jobs done with efficiency and reduced effort. But with power comes responsibility. Power tools can cause injury and even death if they are not used properly.

WHAT’S THE DANGER

DANGERS/HAZARDS OF POWER TOOLS

Power tools make work quicker and require less physical effort from the user. However, with these benefits also comes risk. Power tools are powerful, and when accidents happen, they can cause serious injuries. Only trained workers should use power tools on the job. Training should include reviewing the instruction manual, how to inspect the tools before each use, and following the manufacturer’s maintenance schedule.

The following hazards are associated with different power tool categories:

- Electric tools present the risk of electrical burns and shocks (even a relatively small electric current can lead to death, and shocks at a height can lead to falls)
- Abrasive wheel tools can throw off flying fragments that injure the eyes, face and other body parts
- Pneumatic tools have several risks, including flying fragments, getting hit by an attachment or fastener.
- Hydraulic power tools, when their recommended load limits are exceeded, can lead to a collapsed load.
- Liquid fuel tools typically run on gasoline, which can burn, explode and give off dangerous fumes
- Powder actuated tools are similar to a loaded gun and present the same risks, including penetration, ricochet and explosion injuries as well as hearing damage.

Environmental Hazards – dust, fumes, gases, water, light and other restrictions.

- Is the environment safe for the use of the tool?
- Are any additional checks required?
- Is the tool protected from any hazards?
- Is the environment suitable for the tool user?

Specific Hazards of Workers

- Electrical shock
- Cuts & amputations
- Eye injuries
- Amputations
- Trip & Fall Hazards
- Puncture Wounds

HOW TO PROTECT YOURSELF

GENERAL PRECAUTIONS FOR WORKERS TO PREVENT HAZARDS FROM POWER TOOL OPERATIONS

- Never carry a tool by the cord or hose.
- Never yank the cord or the hose to disconnect it from the receptacle.
- Keep cords and hoses away from heat, oil, and sharp edges.
- Disconnect tools when not using them, before servicing and cleaning them.
- Keep all people not involved with the work at a safe distance from the work area.
- Secure work with clamps or a vise, freeing both hands to operate the tool.
- Avoid accidental starting. Do not hold fingers on the switch button while carrying a plugged-in tool.
- Maintain tools with care; keep them sharp and clean for best performance.
- Follow instructions in the user’s manual for lubricating and changing accessories.
- Be sure to keep good footing and maintain good balance when operating power tools.

- Wear proper apparel for the task. Loose clothing, ties, or jewelry can become caught in moving parts.
- Remove all damaged portable electric tools from use and tag them: “Do Not Use.”

PPE – LAST LINE OF DEFENSE

Personal protective wear needed when using power tools includes:

- Safety glasses and/or face shields to protect the eyes and face from flying debris.
- Goggles to keep splashing liquids out of the eyes.
- Hearing protection to minimize exposure to noisy tools.
- A respirator to protect against inhaling fumes and particulates.
- Snug fitting gloves.
- Anti-vibration gloves to prevent tissue damage from vibrating tools.
- Safety shoes to protect feet from falling materials and tools.

GOOD WORK HABITS, SOUND HOUSEKEEPING AND SAFE WORK PRACTICES IN THE USE OF POWER TOOLS

- Use the correct tool for the job.
- Keep the work area clean, organized, and well lit.
- Stay alert when you use power tools.
- Be aware of where you place your hands at all times and keep them away from moving parts.
- Tie back hair, wear snug clothing, and remove jewelry that could get caught in tools.
- Clamp, secure, and support work materials to a solid surface.
- Don’t hold materials by hand or against your body while working on them.
- Let tools power up completely before contacting stock material.
- Don’t touch tool parts until they come to a complete stop and are completely cool.
- Don’t force the tool against the material or to do the work.

FINAL WORD

Using a power tool can make your work go more smoothly and easily. With good training, proper maintenance, and safe work habits, power tools boost work efficiency while maintaining worker safety.

Power Press Safety Stats and Facts

FACTS

Inadequate or Ineffective safeguarding and hazardous energy control practices with power presses.

1. Guards and devices disabled to increase production, to allow the insertion of small-piece work, or to allow better viewing of the operation.
2. Two-hand trips/controls bridged or tied-down to allow initiation of the press cycle using only one hand.
3. Devices such as pullbacks or restraints improperly adjusted.
4. Controls of a single-operator press bypassed by having a coworker activate the controls while the operator positions or aligns parts in the die, or repairs or troubleshoots the press.
5. Failure to properly disable, isolate press energy sources, and lockout/tagout presses before an employee performs servicing or maintenance work.

STATS

- Statistics show that over 40 % of the accidents involving mechanical press machines are the result of poor

maintenance.

- Nearly half of all work-related injuries involving mechanical power presses result in amputation, statistics compiled by OSHA. Around 60% of amputations involve a worker’s fingers or arm getting caught or compressed by a press or other machinery such as a conveyer, according to data from the B.L.S.
- Data from the Bureau of Labor Statistics (BLS) indicate that about 20,000 amputations occur each year. Between 1,600 and 2,000 (10%) of these amputations have occurred among mechanical power press operators.
- Recent statistics compiled by OSHA indicate that approximately 49% of the injuries on mechanical power presses result in an amputation.
- In 2018, 58% of the non-fatal work-related amputations in the US involved some type of machinery like a power press. The impact force of a power press that punches, shears, or forms metal can also strike, crush, or sever a body part.
- The Occupational Safety and Health Administration calculated that power-press accidents cause about 650 amputations per year.

Power Press Safety Stats and Facts – Spanish

HECHOS

Prácticas inadecuadas o ineficaces de protección y control de energías peligrosas con prensas mecánicas.

1. Resguardos y dispositivos desactivados para aumentar la producción, para permitir la inserción de trabajos de piezas pequeñas o para permitir una mejor visión de la operación.

2. Disparos/controles a dos manos puenteados o atados para permitir el inicio del ciclo de prensado con una sola mano.
3. Dispositivos como retrocesos o retenciones mal ajustadas.
4. Controles de una prensa de un solo operario puenteados haciendo que un compañero de trabajo active los controles mientras el operario coloca o alinea piezas en el troquel, o repara o soluciona problemas de la prensa.
5. No desactivar correctamente, aislar las fuentes de energía de la prensa y bloquear/etiquetar las prensas antes de que un empleado realice tareas de servicio o mantenimiento.

ESTADÍSTICAS

- Las estadísticas muestran que más del 40 % de los accidentes en los que se ven implicadas prensas mecánicas son consecuencia de un mantenimiento deficiente.
- Casi la mitad de las lesiones laborales relacionadas con prensas mecánicas acaban en amputación, según estadísticas recopiladas por la OSHA. Alrededor del 60% de las amputaciones implican que los dedos o el brazo de un trabajador quedan atrapados o comprimidos por una prensa u otra maquinaria como una cinta transportadora, según datos de la B.L.S.
- Los datos de la Oficina de Estadísticas Laborales (BLS) indican que cada año se producen unas 20.000 amputaciones. Entre 1.600 y 2.000 (10%) de estas amputaciones se han producido entre operadores de prensas mecánicas.
- Estadísticas recientes recopiladas por OSHA indican que aproximadamente el 49% de las lesiones en prensas mecánicas resultan en una amputación.
- En 2018, el 58% de las amputaciones no mortales relacionadas con el trabajo en los Estados Unidos involucraron algún tipo de maquinaria como una prensa mecánica. La fuerza de impacto de una prensa mecánica que perfora, cizalla o forma metal también puede golpear, aplastar o seccionar una parte del cuerpo.
- La Administración de Seguridad y Salud en el Trabajo calculó que los accidentes con prensas mecánicas causan unas 650

amputaciones al año.

Power Press Safety Fatality File

Company Admits Safety Failings Over Incident

A manufacturer has been fined $10,000 and ordered to pay costs following an accident at work in which a man’s hand was crushed in a power press. The 23-year-old agency worker lost two fingers in the incident, when he was removing a completed part from a production line and the machine’s guards closed and trapped his right hand. In turn, the moving guards then activated the power press and led to his index and middle fingers being crushed to the extent that doctors had to amputate them. An investigation into the work accident by the Health and Safety Executive revealed that the guards had not been maintained correctly, while the company had not examined or tested the press when it was installed around a year before. Stephen Nye, a Partner and expert in accidents at work claims at Irwin Mitchell, said the incident raised many of the same concerns that he has seen in a number of cases in the past. He outlined: “This is another instance in which a man has suffered a serious injury which has had a significant impact on his life, essentially due to a work accident that could potentially have been prevented. “Employers have a duty to ensure that machinery and equipment used by workers is maintained correctly and also functioning correctly, and the consequences of failing to regularly assess such issues has been highlighted in this case. “This is not an isolated case however, as we act for many people who have suffered similar injuries due to safety failings in the workplace. It is vital that lessons are learned

from this kind of incident and the proper maintenance leads to an overall reduction in incidents of this kind.”

Power Press Safety Fatality File – Spanish

La empresa admite fallos de seguridad en un incidente

Un fabricante ha sido multado con 10.000 dólares y condenado a pagar las costas tras un accidente laboral en el que un hombre perdió la mano aplastada por una prensa mecánica. El trabajador, de 23 años, perdió dos dedos en el incidente, cuando estaba retirando una pieza acabada de una línea de producción y los protectores de la máquina se cerraron y le atraparon la mano derecha. A su vez, las protecciones en movimiento activaron la prensa mecánica y le aplastaron los dedos índice y corazón hasta el punto de que los médicos tuvieron que amputárselos. Una investigación sobre el accidente laboral realizada por el Health and Safety Executive reveló que las protecciones no se habían mantenido correctamente, mientras que la empresa no había examinado ni probado la prensa cuando se instaló alrededor de un año antes. Stephen Nye, socio y experto en reclamaciones por accidentes laborales de Irwin Mitchell, dijo que el incidente planteaba muchas de las mismas preocupaciones que ha visto en varios casos en el pasado. Esbozó: “Este es otro caso en el que un hombre ha sufrido una lesión grave que ha tenido un impacto significativo en su vida, esencialmente debido a un accidente de trabajo que podría haberse evitado. “Los empleadores tienen la obligación de garantizar que la maquinaria y los equipos utilizados por los trabajadores se mantienen y funcionan correctamente, y en este caso se han puesto de manifiesto las

consecuencias de no evaluar periódicamente estas cuestiones. “No obstante, no se trata de un caso aislado, ya que representamos a muchas personas que han sufrido lesiones similares debido a fallos de seguridad en el lugar de trabajo. Es vital que se aprendan las lecciones de este tipo de incidentes y que el mantenimiento adecuado conduzca a una reducción general de incidentes de este tipo.”

Power Press Safety Infographic

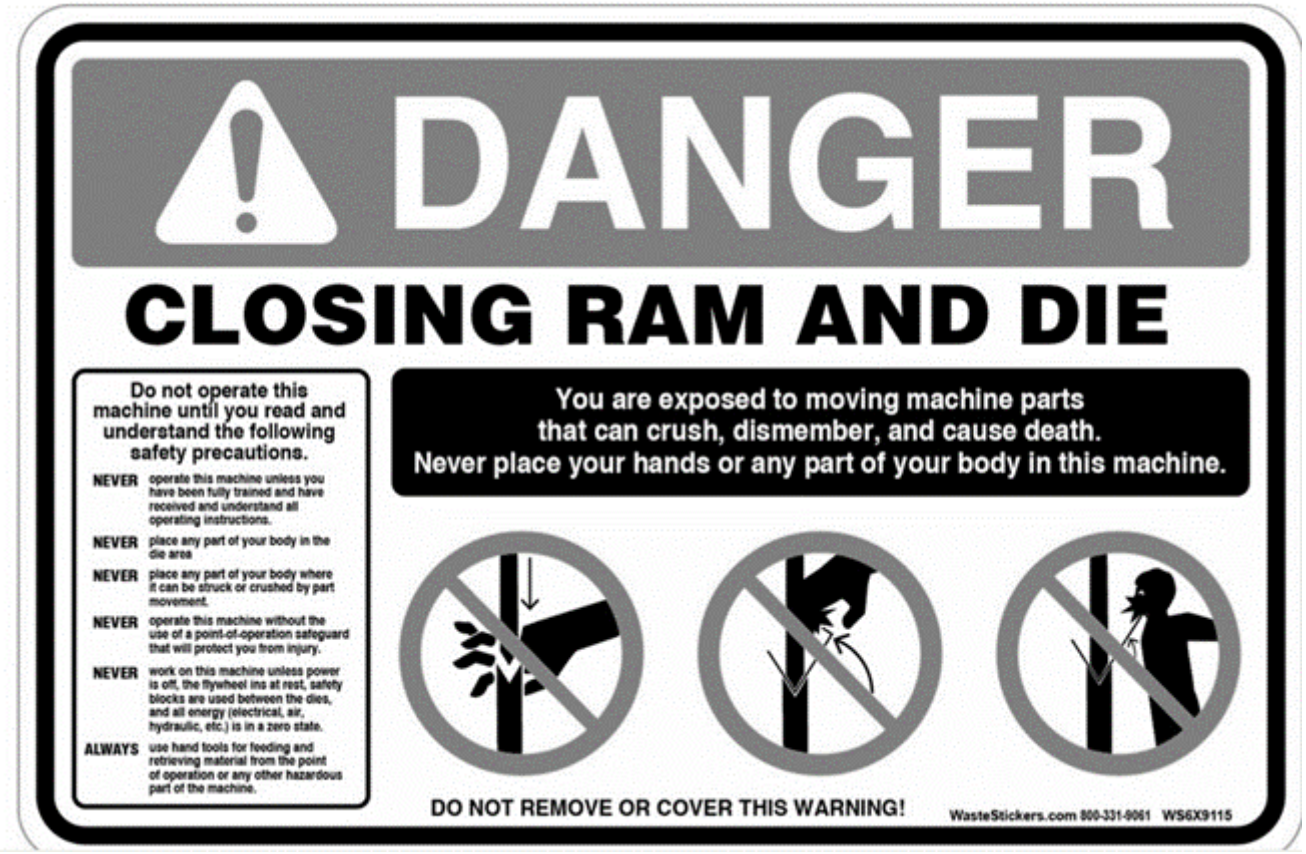

Source: https://rockfordsystems.com

Power Press Safety Infographic – Spanish

RIESGOS Y RECOMENDACIONES BÁSICAS DE SEGURIDAD EN EL MANEJO DE

PRENSAS MECÁNICAS

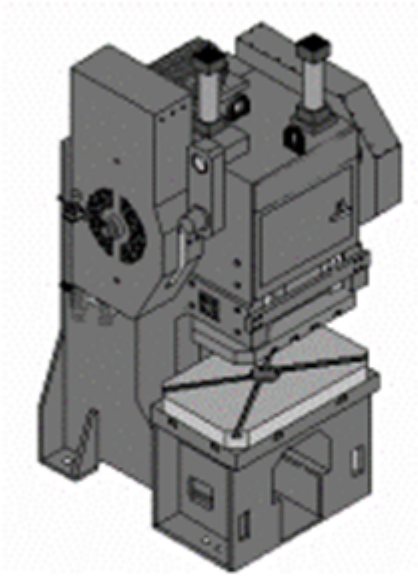

PELIGROS GENERADOS POR LAS PRENSAS

Peligros mecánicos;

- Aplastamiento,
  - Cizallamiento,
  - Corte o seccionamiento,
  - Enganche,
  - Arrastre o atrapamiento,

Fuente: https://www.unex.es

Powered Industrial Trucks (Forklifts) Meeting Kit

WHAT'S AT STAKE

Powered industrial trucks, commonly called forklifts or lift trucks, are used in many industries, primarily to move materials. They can also be used to raise, lower, or remove large objects or a number of smaller objects on pallets or in boxes, crates, or other containers. Powered industrial trucks can either be ridden by the operator or controlled by a walking operator.

WHAT'S THE DANGER

HAZARDS WITH OPERATING POWERED INDUSTRIAL TRUCKS

The hazards commonly associated with powered industrial trucks vary depending on the vehicle type and the workplace where the truck is used. Each type of truck presents different operating hazards.

- Forklift trucks sometimes overturn due to overload, incorrect load positioning, driving and operating errors.
- Operators of forklift trucks may suffer serious traumas when the load falls from the truck, or stacked load collapses, etc.
- Forklift Truck Operators may, in the course of time, suffer from back, neck and hands and arm pains, cause by uncomfortable seating, vibrations and excessive physical efforts.

OTHER RISK FACTORS

- Lift trucks are inadvertently driven off loading docks
- Lifts fall between docks and an unsecured trailed
- Workers are struck by a lift truck
- Workers fall while on elevated pallets and tines

COMMON FORKLIFT HAZARDOUS SITUATIONS

1. Improper Operation and Use – speeding, racing or sharp cornering.
2. Load Hazards – maximum load limit exceeded.
3. Insufficient or Incorrect Maintenance – increases risk of accidents.
4. Pedestrians – non essential pedestrians in same area as forklifts.
5. Floor Conditions – debris, puddles, unstable ground and floor obstructions.
6. Overhead Obstructions – mezzanines levels and low hanging doorways.
7. Unit Refueling – refueling and rechanging combustibility risks.
8. Attachments – forklift attachments affect lift capacity and clearance.
9. Blind Spots – cause unexpected impacts.

HOW TO PROTECT YOURSELF

FORKLIFT PROTECTION

Train The Operator. All personnel who operate PITs must be trained and certified in their safe operation every three years. The training includes both classroom and vehicle operation. The training covers:

- Features of the specific PIT to be operated.
- Operating procedures of the specific PIT to be operated.
- Safety concerns of specific PIT to be operated.
- Workplace conditions and safety concerns of areas where PITs will be operated.
- Learn and practice actual operation of specific PITs to be operated.
- Demonstrate proficiency performing the PIT operator duties specific to the workplace.

ELIMINATE AND MITIGATE HAZARDS OF POWERED INDUSTRIAL TRUCKS OPERATION

- Regulatory training, evaluations, refresher training and remedial training
- To help avoid pedestrian and other collisions, consider adding proximity detection in new PITs.
- If the operator is 25 feet or more from the forklift or cannot see it, the equipment is considered unattended and must be shut down.
- If the operator’s view is obstructed, they should travel in reverse or ask a spotter to assist them.
- An operator must be aware of the equipment’s blind spots.
- Before lifting the load, place the forklift in neutral and set the parking brake.
- Prior to operation, analyze and control the hazards of the operating location.
- Prior to operation, be aware of any high-voltage electric clearances. Take an outage if necessary.
- Always wear a seat belt on the PIT when provided.
- Always inspect the PIT before use.
- Stay a safe distance from platform and ramp edges.
- Be aware of and watch for other forklifts and pedestrians in the work area.
- Ensure clear visibility of the work area when loading, unloading and operating a forklift.
- Use three points of contact to safely enter and exit the PIT.
- Know the clearances above, behind, in front of and on both sides of the PIT.
- Be extremely mindful of operational speed and follow posted speed limits.
- Use the PIT’s warning and visibility lights, mirrors and horns to warn others as necessary.
- Never exceed the load rating, and make sure the load is balanced before moving.
- Never use the forks to lift people.
- Never allow anyone under a suspended load.

FINAL WORD

Operator error is a leading root cause for PIT incidents, largely due to insufficient hazard assessments and human performance errors. Contributing factors are employers that fail to properly train operators.

Powered Industrial Trucks (Forklifts) Meeting Kit – Spanish

QUÉ ESTÁ EN RIESGO

Las carretillas industriales a motor, comúnmente llamadas carretillas elevadoras, se utilizan en muchas industrias, principalmente para mover materiales. También pueden utilizarse para elevar, bajar o retirar objetos grandes o una serie de objetos más pequeños en palés o en cajas, cajones u otros contenedores. Las carretillas industriales motorizadas pueden ser conducidas por el operador o controladas por un operador a pie.

CUÁL ES EL PELIGRO

PELIGROS DE LA UTILIZACIÓN DE CARRETILLAS INDUSTRIALES MOTORIZADAS

Los riesgos asociados habitualmente a las carretillas industriales motorizadas varían en función del tipo de vehículo y del lugar de trabajo en el que se utiliza la carretilla. Cada tipo de carretilla presenta riesgos operativos diferentes.

- Las carretillas elevadoras vuelcan a veces por sobrecarga,

colocación incorrecta de la carga y errores de conducción y manejo.
- Los operadores de carretillas elevadoras pueden sufrir graves traumatismos cuando la carga cae de la carretilla, o la carga apilada se desploma, etc.
- Los operadores de carretillas elevadoras pueden sufrir, con el tiempo, dolores de espalda, cuello y manos y brazos, causados por asientos incómodos, vibraciones y esfuerzos físicos excesivos.

OTROS FACTORES DE RIESGO

- Las carretillas elevadoras se salen inadvertidamente de los muelles de carga
- Las carretillas elevadoras caen entre los muelles de carga y un remolque no asegurado
- Los trabajadores son golpeados por una carretilla elevadora
- Los trabajadores se caen mientras están sobre palés elevados y púas

SITUACIONES PELIGROSAS COMUNES DE LAS CARRETILLAS ELEVADORAS

1. Funcionamiento y uso inadecuados: exceso de velocidad, carreras o curvas cerradas.
2. Peligros de la carga – límite máximo de carga excedido.
3. Mantenimiento insuficiente o incorrecto – aumenta el riesgo de accidentes.
4. Peatones – peatones no esenciales en la misma zona que las carretillas elevadoras.
5. Condiciones del suelo – escombros, charcos, suelo inestable y obstrucciones en el suelo.
6. Obstrucciones en la parte superior – entreplantas y puertas bajas.
7. Reaprovisionamiento de combustible de la unidad – riesgos de combustibilidad del repostaje y el recambio.
8. Accesorios: los accesorios de las carretillas elevadoras afectan a la capacidad de elevación y al espacio libre.
9. Puntos ciegos – causan impactos inesperados.

COMO PROTEGERSE

PROTECCIÓN DE CARRETILLAS ELEVADORAS

Capacitar al operador. Todo el personal que maneja PITs debe ser capacitado y certificado en su operación segura cada tres años. La capacitación incluye tanto el aula como la operación del vehículo. La capacitación abarca:

- Características del PIT específico que se va a operar.
- Procedimientos operativos del PIT específico que se va a utilizar.
- Aspectos de seguridad del PIT específico que se va a utilizar.
- Condiciones del lugar de trabajo y cuestiones de seguridad de las zonas en las que se utilizarán los PIT.
- Aprender y practicar el funcionamiento real del equipo específico que se va a utilizar.
- Demostrar destreza en el desempeño de las funciones de operador de PIT específicas del lugar de trabajo.

ELIMINAR Y MITIGAR LOS PELIGROS DEL MANEJO DE CARRETILLAS INDUSTRIALES MOTORIZADAS

- Capacitación reglamentaria, evaluaciones, capacitación de actualización y capacitación de recuperación.
- Para ayudar a evitar colisiones con peatones y otras personas, considere la posibilidad de añadir detección de proximidad en los nuevos PIT.
- Si el operador está a 25 pies o más de la carretilla elevadora o no puede verla, el equipo se considera desatendido y debe apagarse.
- Si la vista del operador está obstruida, debe desplazarse marcha atrás o pedir ayuda a un observador.
- El operador debe conocer los puntos ciegos del equipo.
- Antes de levantar la carga, coloque la carretilla elevadora en punto muerto y ponga el freno de estacionamiento.
- Antes de la operación, analice y controle los peligros del lugar de operación.
- Antes de la operación, tenga en cuenta los espacios libres

eléctricos de alta tensión. Realice una interrupción si es necesario.
- Lleve siempre puesto el cinturón de seguridad en el EIF cuando esté previsto.
- Inspeccione siempre el PIT antes de utilizarlo.
- Manténgase a una distancia segura de los bordes de la plataforma y de la rampa.
- Esté atento y vigile la presencia de otras carretillas elevadoras y peatones en la zona de trabajo.
- Asegúrese de tener una visibilidad clara del área de trabajo cuando cargue, descargue y maneje una carretilla elevadora.
- Utilice tres puntos de contacto para entrar y salir de forma segura del PIT.
- Conozca los espacios libres por encima, por detrás, por delante y a ambos lados del PIT.
- Sea extremadamente consciente de la velocidad operativa y respete los límites de velocidad indicados.
- Utilice las luces de advertencia y visibilidad, los espejos y las bocinas del PIT para advertir a los demás cuando sea necesario.
- No supere nunca la capacidad de carga y asegúrese de que la carga esté equilibrada antes de moverla.
- No utilice nunca las horquillas para levantar personas.
- No permita nunca que haya nadie debajo de una carga suspendida.

CONCLUSIÓN

Los errores de los operarios son una de las principales causas de los incidentes de los PIT, en gran parte debido a una evaluación insuficiente de los peligros y a errores en la actuación humana. A ello contribuyen los empleadores que no capacitan adecuadamente a los operarios.

Powered Industrial Trucks (Forklifts) Stats and Facts

FACTS

1. The most common PIT hazards include improper use; blind spots; unsecured, uneven and/or overloaded materials; improper maintenance; dock and ramp inclines; fueling; speed; pedestrians; attachment hazards; overhead obstructions and hazards; seat belts and tethers; and floor/terrain surface conditions.
2. In the rough terrain category, the most common PIT hazards include slopes, dips, holes, trenches, restricted access, and ground and overhead obstructions.
3. Common PIT incidents include: rollovers, tip-overs, collisions and loss or damage to materials or equipment.
4. The main causes of forklift accidents fall into three risk categories: user error, work environment, and mechanical design. Inadequately trained personnel are responsible for a significant portion of forklift accidents.

STATS

OSHA Research

- 96,000 workers are injured per year due to forklifts.
- 11% of forklifts will be involved in an accident.
- 70% of all forklift accidents could be avoided with proper training and policy.
- For the year 2020, OSHA reported that forklifts were the source of 78 work-related deaths and 7,290 nonfatal injuries involving days away from work. Statistics reveal that an average of 7,243 forklift incidents occur annually.
- For the year 2020, OSHA reported issuing 1,932 violations under the PIT regulation. Of those, the leading violations included unsafe operation; failure to provide refresher

training; missing or inadequate operator certification; failure to remove unsafe trucks from service; and no pre-operation inspection.
- Forklift accidents cause roughly 34,900 serious injuries and 85 fatal accidents every year. 25 % of these accidents are the result of inadequate training

---

Powered Industrial Trucks (Forklifts) Stats and Facts – Spanish

HECHOS

1. Los peligros más comunes de los PIT incluyen el uso inadecuado; los puntos ciegos; los materiales no sujetos, desiguales y/o sobrecargados; el mantenimiento inadecuado; las pendientes de muelles y rampas; el abastecimiento de combustible; la velocidad; los peatones; los peligros de los accesorios; los obstáculos y peligros aéreos; los cinturones de seguridad y las correas de sujeción; y las condiciones de la superficie del suelo/terreno.
2. En la categoría de terreno accidentado, los peligros PIT más comunes incluyen pendientes, zambullidas, agujeros, zanjas, acceso restringido y obstrucciones en el suelo y por encima de la cabeza.
3. Los incidentes PIT más comunes incluyen: vuelcos, colisiones y pérdida o daño de materiales o equipos.
4. Las principales causas de los accidentes con carretillas elevadoras se clasifican en tres categorías de riesgo: error del usuario, entorno de trabajo y diseño mecánico. El personal insuficientemente capacitado es responsable de una parte importante de los accidentes con carretillas

elevadoras.

ESTADÍSTICAS

Investigación OSHA

- 96.000 trabajadores resultan heridos al año debido a las carretillas elevadoras.
- 11% de los montacargas estarán involucrados en un accidente.
- 70% de todos los accidentes de montacargas podrían evitarse con capacitación y políticas adecuadas.
- Para el año 2020, la OSHA informó de que las carretillas elevadoras fueron la causa de 78 muertes relacionadas con el trabajo y de 7.290 lesiones no mortales que implicaron días de baja laboral. Las estadísticas revelan que anualmente se producen una media de 7.243 incidentes con carretillas elevadoras.
- Para el año 2020, OSHA informó de la emisión de 1.932 infracciones en virtud de la normativa PIT. De ellas, las principales infracciones incluyeron la operación insegura; no proporcionar capacitación de actualización; certificación de operador faltante o inadecuada; no retirar del servicio los camiones inseguros; y no inspección previa a la operación.
- Los accidentes con carretillas elevadoras causan cada año unas 34.900 lesiones graves y 85 accidentes mortales. El 25% de estos accidentes se deben a una capacitación inadecuada.

Powered Industrial Trucks (Forklifts) Fatality File

Truck Driver Fatally Injured When the Forklift He Was Operating Falls off a Loading Dock – Massachusetts

A 51-year-old male truck driver (victim) was fatally injured while operating a stand-up forklift on an elevated loading dock at a produce center. The forklift fell off the loading dock causing the victim to fall out of the forklift operator's area and the forklift then landed partially on top of him. A co-worker immediately placed a call for emergency medical services (EMS). Then about 20 people, some who were co-workers, lifted the forklift off of the victim. The local police and EMS arrived at the incident location within minutes. The victim was transported to a local hospital where he was pronounced dead five days later.

Contributing factors identified in this investigation included operating forklifts on loading docks with no protective edge barriers and the lack of a forklift operator restraint system. The Massachusetts FACE Program concluded that to prevent similar occurrences in the future, employers should:

- Prohibit forklifts from loading dock locations that are not equipped with protective edge barriers; and
- Consider installing protective barriers at the loading dock edge to minimize the possibility of employees and equipment falling off the loading dock.

In addition, forklift manufacturers should:

- Adopt and implement the concept of Prevention through Design (PtD) and redesign the stand-up counterbalanced forklift operator area to include restraint systems.

Powered Industrial Trucks (Forklifts) Fatality File – Spanish

Conductor de camión herido mortalmente cuando la carretilla elevadora que manejaba se cae de un muelle de carga – Massachusetts

Un camionero de 51 años de edad (víctima) resultó mortalmente herido mientras manejaba una carretilla elevadora en un muelle de carga elevado en un centro de productos agrícolas. La carretilla elevadora se cayó del muelle de carga, lo que provocó que la víctima se saliera de la zona del carretillero y que la carretilla cayera parcialmente encima de él. Un compañero de trabajo llamó inmediatamente a los servicios médicos de urgencia. A continuación, unas 20 personas, algunas de ellas compañeros de trabajo, levantaron la carretilla elevadora y la quitaron de encima de la víctima. La policía local y el SEM llegaron al lugar del incidente en cuestión de minutos. La víctima fue trasladada a un hospital local, donde se declaró su fallecimiento cinco días después.

Los factores contribuyentes identificados en esta investigación incluían la utilización de carretillas elevadoras en muelles de carga sin barreras protectoras en los bordes y la falta de un sistema de retención del operador de la carretilla elevadora. El programa FACE de Massachusetts llegó a la conclusión de que, para evitar sucesos similares en el futuro, los empleadores deberían:

- Prohibir las carretillas elevadoras en los muelles de carga que no estén equipados con barreras protectoras en los bordes; y
- Considerar la posibilidad de instalar barreras protectoras

en el borde del muelle de carga para minimizar la posibilidad de que los empleados y el equipo se caigan del muelle de carga.

Además, los fabricantes de carretillas elevadoras deberían

- Adoptar y aplicar el concepto de Prevención a través del Diseño (PtD) y rediseñar la zona del operador de la carretilla elevadora contrapesada de pie para incluir sistemas de retención.